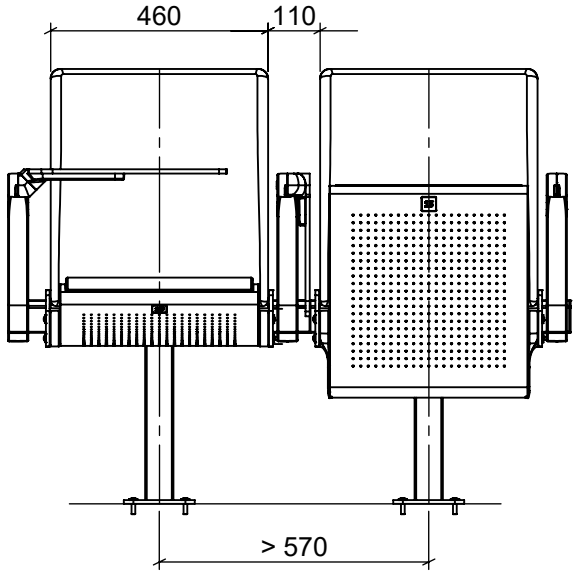

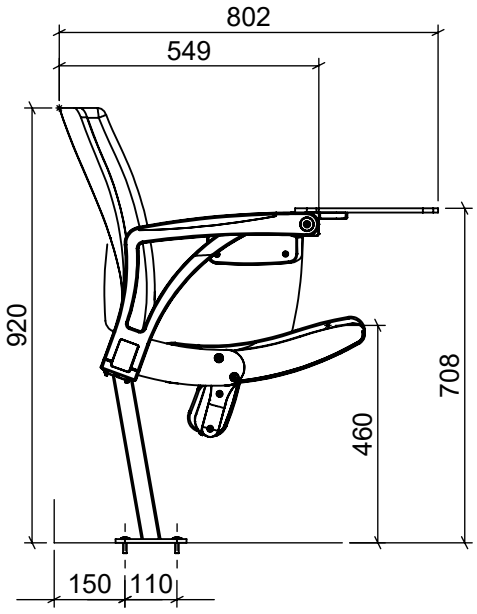

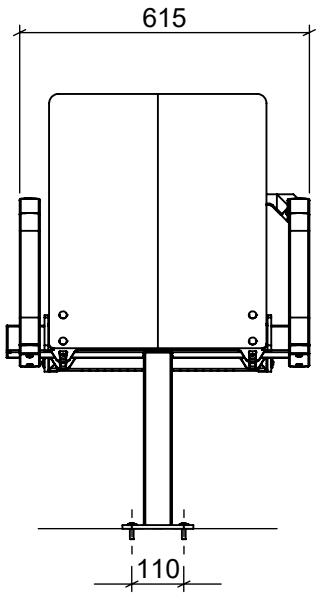

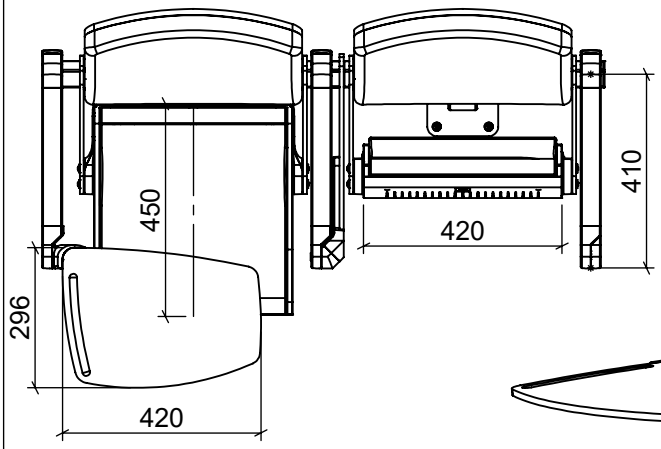

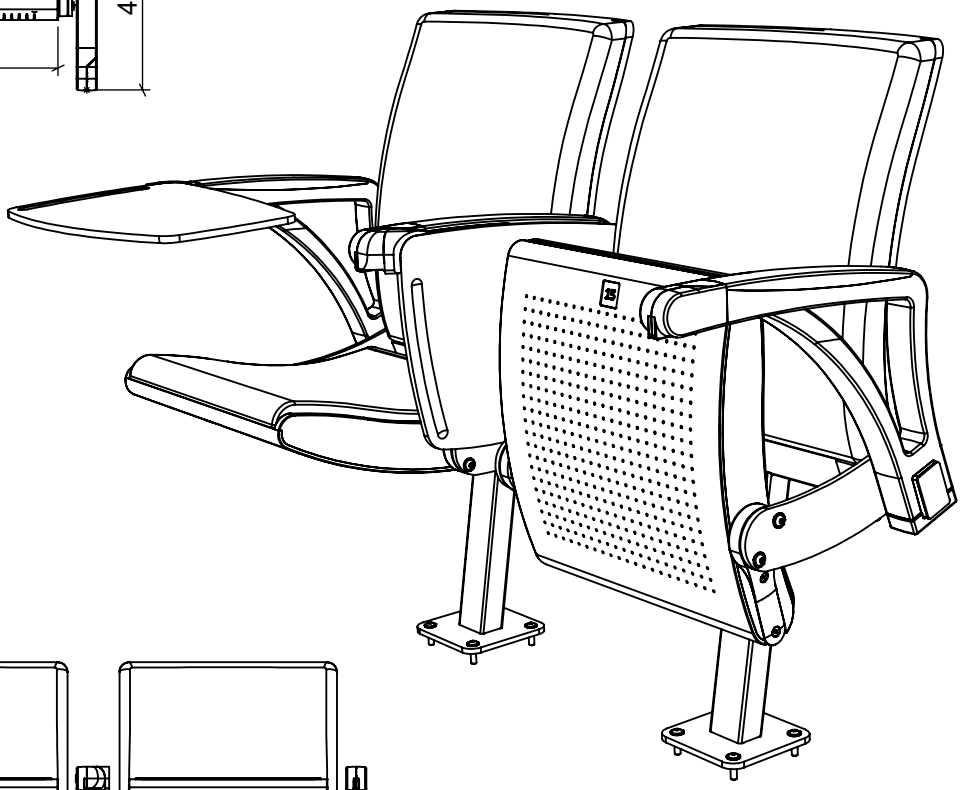

seat with seat number
and acoustic perforation

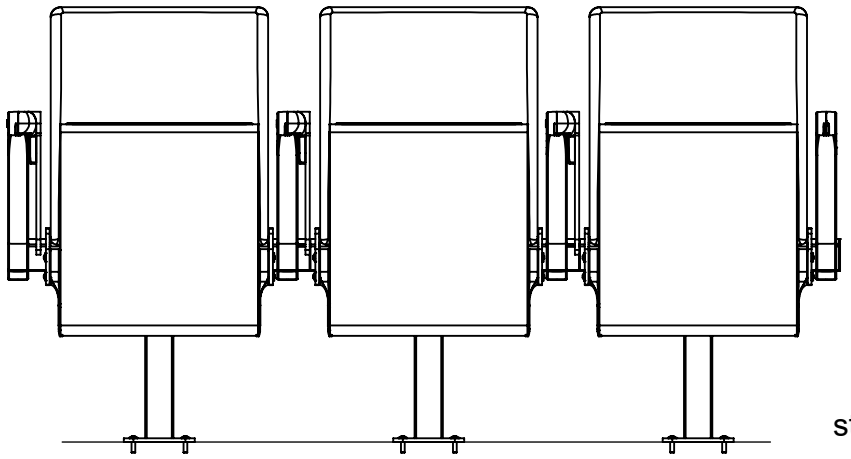

standard premium seat

ARC WOOD PREMIUM CW FI
with wrimatic

EHEIM Möbel GmbH Öhringen
Friedrichsruher Str. 21
74613 Öhringen, Germany
www.eheim-moebel.de
info@eheim-moebel.de

Technische Änderungen vorbehalten	ARC WOOD 2022	1:16	11.03.2022