SEAT RANGE **FCB**
STADIUM & ARENA

EHEIM

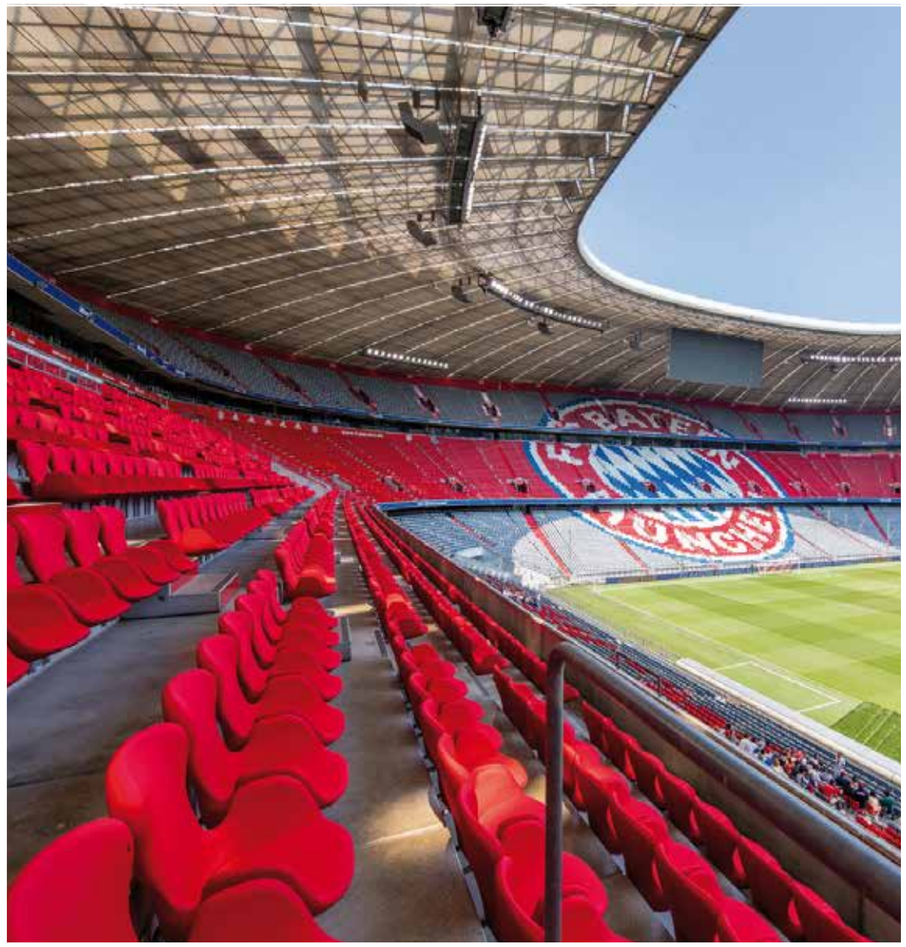

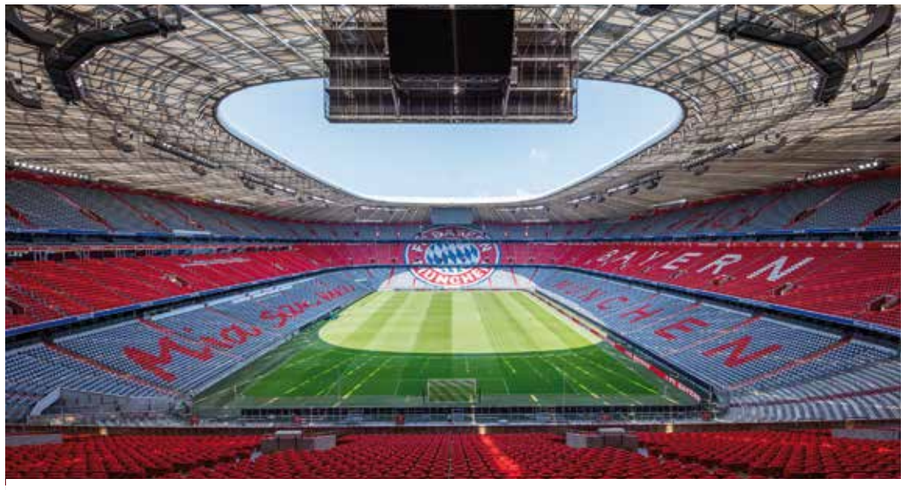

GENERAL SEATING	PREMIUM SEATING		VIP SEATING	
BLOW MOULDED	FULLY UPHOLSTERED			
M	**LK**	**L**	**XLK**	**XL**

Eine einzigartige Serie von Stadionsitzen, von den Architekten Herzog & de Meuron® gemäß den höchsten Designansprüchen entworfen und erstmals realisiert in der Münchner Allianz Arena. Der ikonische FCB-M Klappsitz und vier gepolsterte VIP-Sitzvarianten – zwei davon klappbar – bilden eine harmonische Produktfamilie. Weltweite Topreferenzen belegen eindrucksvoll, dass diese Sitze neben der herausragenden Ästhetik gleichermaßen durch ihre hohe Langlebigkeit, Funktionalität und Ergonomie komplett überzeugen.

A unique series of stadium seats, conceptualized by the architects Herzog & de Meuron® according to the highest design standards and realized for the first time in the Allianz Arena in Munich. The iconic FCB-M folding seat and four upholstered VIP seats – two of which are tip-up models – form a harmonious product family. Top references worldwide impressively demonstrate that, in addition to the outstanding aesthetics, these seats are equally convincing through their high durability, functionality and ergonomics.

Photos: © Bernd Ducke, Munich

FCB SEAT FAMILY | OVERVIEW
THE RIGHT SEAT FOR ANY DEMAND

EHEIM

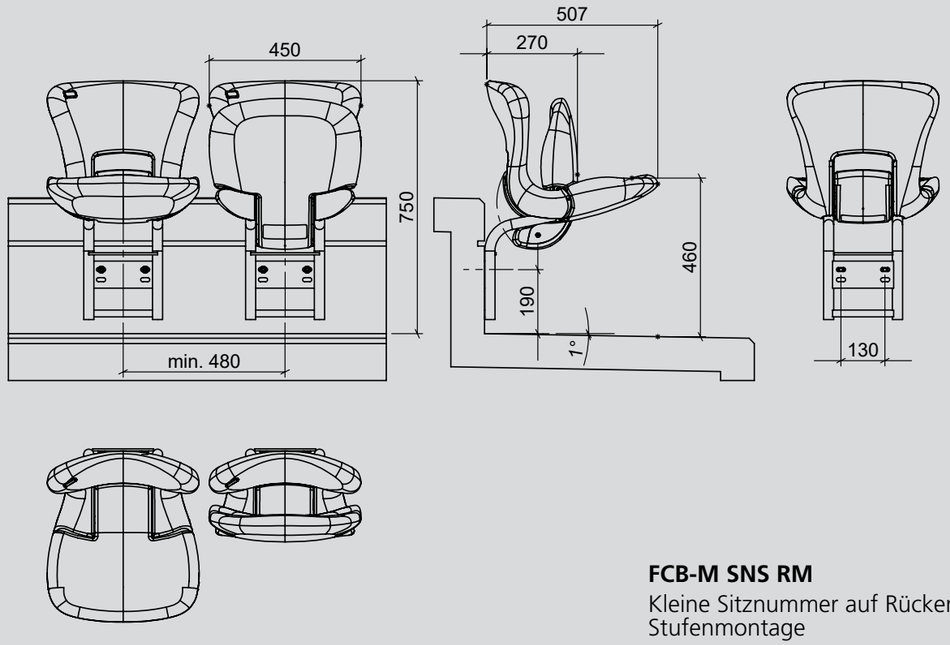

FCB-M SNS RM
Kleine Sitznummer auf Rücken, Stufenmontage
Small seat number on backrest, Riser mount

FCB-M SNS FO

FCB-M SNL RM

Oft kopiert aber nie erreicht! Der ikonische FCB-M Klappsitz mit unverwechselbarer Optik bildet das Herzstück der Sitzfamilie. Ergonomisch geformte Sitzfläche und Rückenlehne aus blasgeformtem Polypropylen mit Brand- und UV-Schutzadditiven bestimmen das intelligente Design und verbergen geschickt die Klappmechanik, für die ein integrierter, wartungsfreier Drehbeschlag mit innenliegendem Gegengewicht sorgt. Neben dem hohen Sitzkomfort überzeugt der Sitz durch seine herausragende Robustheit, die auch den härtesten Beanspruchungen eindrucksvoll standhält. Eine Sitznummer kann optional in diversen Größen und Positionen angebracht werden. Der Sitz kann alternativ am Boden oder stirnseitig an einer Stufe befestigt werden.

Often copied but never matched! The iconic FCB-M tip-up seat with its distinctive look forms the heart of the seat range. Ergonomically shaped seat and backrest made of blow-moulded polypropylene with FR and UV resistant additives determine the intelligent design and cleverly hide the tip-up mechanism, which is provided by an integrated, maintenance-free rotating pivot with an interior counterweight. In addition to the high seating comfort, the seat displays outstanding robustness, which impressively withstands even the toughest demands. A seat number can optionally be attached in various sizes and positions. Optionally, the seat can be fixed to the floor or riser mounted to a step.

FCB-M
TIP-UP GENERAL SEATING

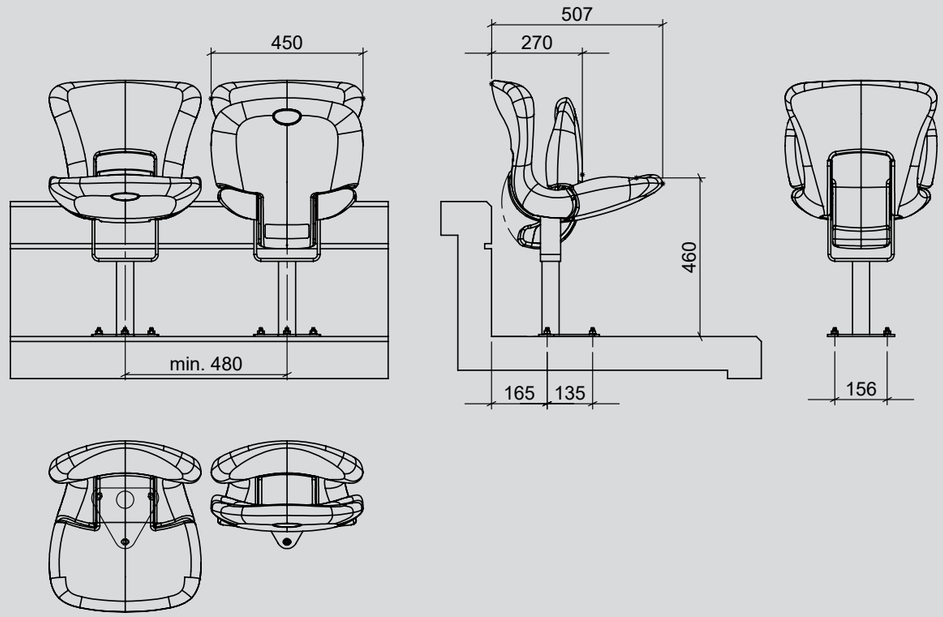

FCB-M SNL FO
Große Sitznummer auf Sitz, Bodenmontage
Large seat number on seat, Floor mount

Traversenmontage
Einklappbare Bestuhlung
Presseplätze
Sitzpolster

Beam mounting
Retractable seating
Press seats
Seat pad

Photos: © Eheim Möbel GmbH Öhringen
© Pápai Asztalos, Hungary
© INGRA, croatia

FCB-M | EXTRAS
TIP-UP GENERAL SEATING

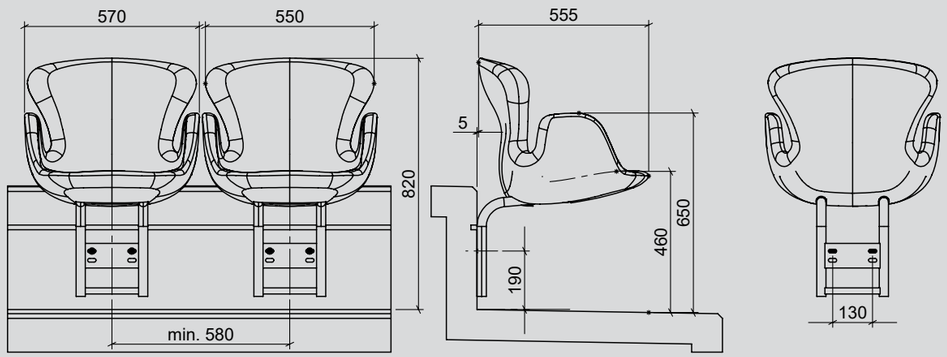

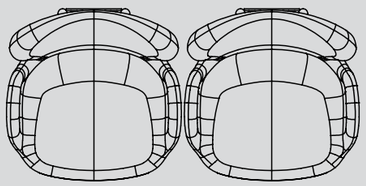

FCB-L RM
Stufenmontage | *Riser mount*

FCB-L FO *(right top)*
Bodenmontage | *Floor mount*

FCB-L TF *(right bottom)*
Trompetenfuß | *Trumpet foot*

Starre VIP-Sitzschale mit integrierten Armlehnen, gepolstert mit hochwertigem Stoff- oder Kunstlederbezug. Basis bildet ein ergonomischer Formschaumkorpus auf stabilem Stahlrohrgestell. Der Sitz kann am Boden oder stirnseitig an einer Stufe befestigt werden. Alternativ ist auch eine freistehende Version mit verchromtem Tellerfuß für den Innenbereich erhältlich.

Fixed VIP seat shell with integrated armrests, upholstered with a high-quality fabric or synthetic leather cover. The basis is an ergonomic moulded foam body on a stable tubular steel frame. The seat can be attached to the floor or the riser. Alternatively, a free-standing version with a chrome-plated disc base for indoor use is also available.

FCB-L
FIXED PREMIUM SEATING

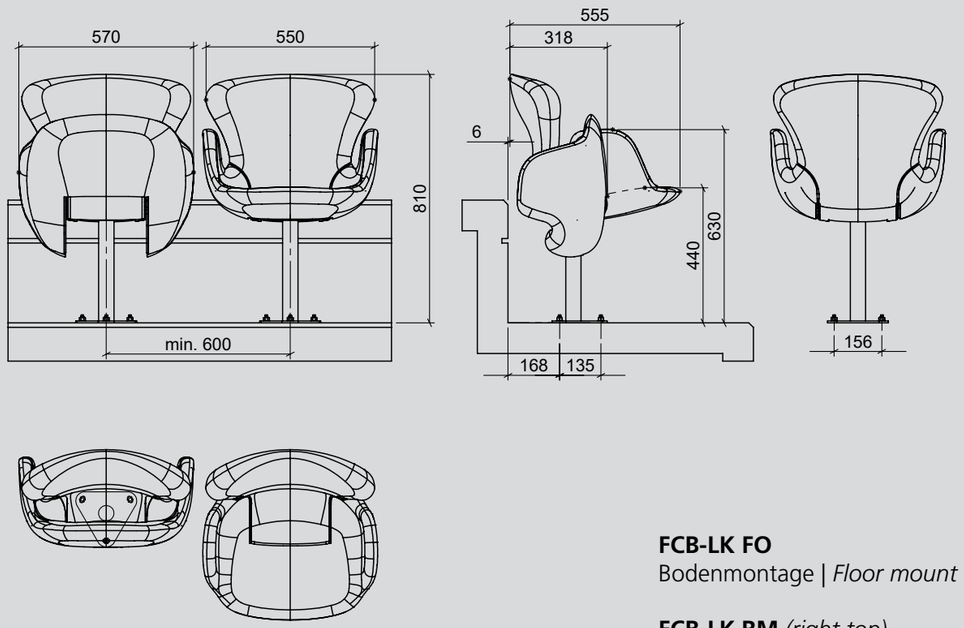

FCB-LK FO
Bodenmontage | *Floor mount*

FCB-LK RM *(right top)*
Stufenmontage | *Riser mount*

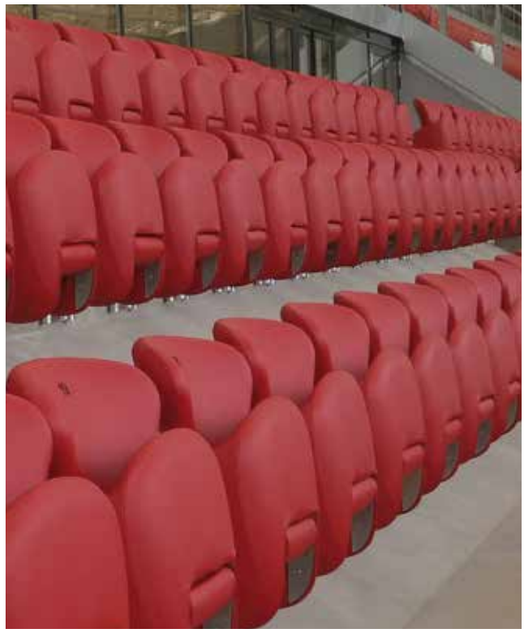

Klappbarer VIP-Sitz mit integrierten Armlehnen, gepolstert mit hochwertigem Stoff- oder Kunstlederbezug. Basis bildet ein ergonomischer Formschaumkorpus auf stabilem Stahlrohrgestell. Die Klappfunktion erfolgt über einen integrierten, wartungsfreien Drehbeschlag mit innenliegendem Gegengewicht. Der Sitz kann am Boden oder stirnseitig an einer Stufe befestigt werden.

Tip-up VIP seat with integrated armrests, upholstered with high-quality fabric or synthetic leather cover. The basis is an ergonomically shaped moulded foam body on a sturdy tubular steel frame. The tip-up function is provided by an integrated, maintenance-free rotating pivot with an interior counterweight. The seat can be fixed to the floor or riser mounted to a step.

Photo: © Pápai Asztalos, Hungary

FCB-LK
TIP-UP PREMIUM SEATING

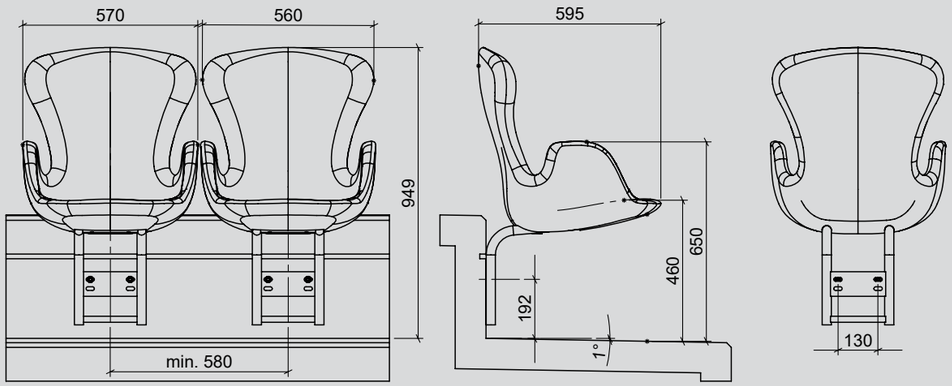

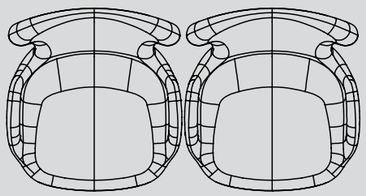

FCB-XL RM
Stufenmontage | *Riser mount*

FCB-XL FO *(right top)*
Bodenmontage | *Floor mount*

FCB-XL TF *(right bottom)*
Trompetenfuß | *Trumpet foot*

Die extra hohe Rückenlehne für höchste Komfort-Ansprüche zeichnet unsere starre VIP-Sitzschale FCB-XL aus. Die hochwertig gepolsterte Formschaum-Schale mit integrierten Armlehnen kann am Boden oder stirnseitig an einer Stufe befestigt werden. Alternativ ist auch eine freistehende Version mit verchromtem Tellerfuß für den Innenbereich erhältlich.

The extra high backrest for superior comfort characterizes our fixed VIP seat shell FCB-XL. The high-quality upholstered moulded foam shell with integrated armrests can be fixed to the floor or riser mounted to a step. Alternatively, a free-standing version with a chrome-plated circular base is also available for indoor use.

FCB-XL
FIXED VIP SEATING

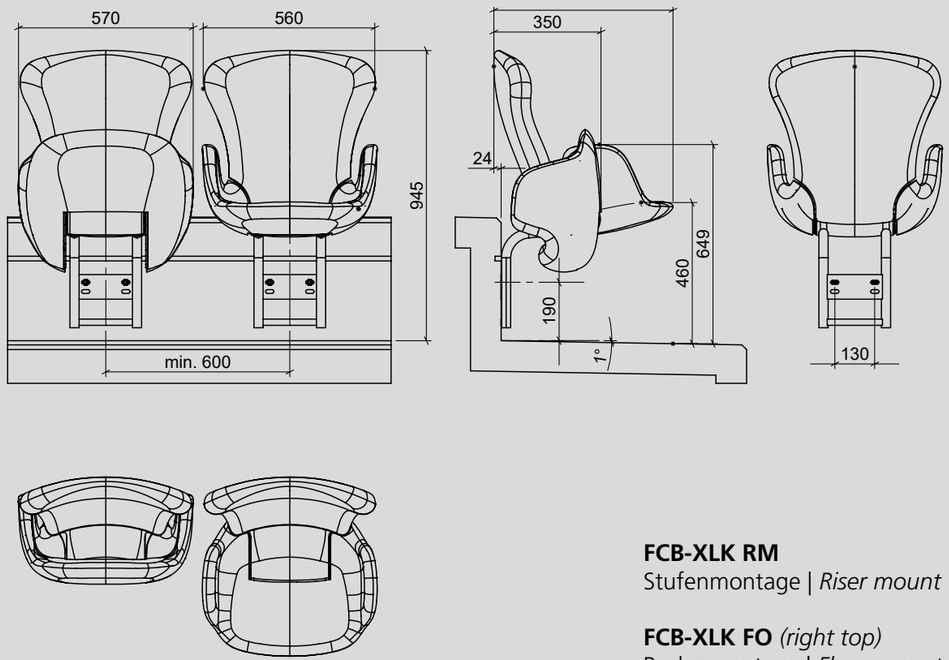

FCB-XLK RM
Stufenmontage | *Riser mount*

FCB-XLK FO *(right top)*
Bodenmontage | *Floor mount*

Die extra hohe Rückenlehne für höchste Komfort-Ansprüche zeichnet unseren VIP-Klappsitz FCB-XLK aus. Die Klappfunktion erfolgt über einen integrierten, wartungsfreien Drehbeschlag mit innenliegendem Gegengewicht. Der hochwertig gepolsterte Formschaumsitz mit integrierten Armlehnen kann am Boden oder stirnseitig an einer Stufe befestigt werden.

The extra high backrest for superior comfort characterizes our VIP tip-up seat FCB-XLK. The tip-up function is provided by an integrated, maintenance-free rotating pivot with an interior counterweight. The high-quality upholstered moulded foam seat with integrated armrests can be fixed to the floor or riser mounted to a step.

Photo: © Eheim Möbel GmbH Öhringen

FCB-XLK
TIP-UP VIP SEATING

CARSTEN EICHLER PRODUKTDESIGN | 2022-02

EHEIM Möbel GmbH Öhringen
Headquarters

Friedrichsruher Str. 21
74613 Öhringen | Germany

Tel.: +49 7941 92 20-0
Fax: +49 7941 92 20-30

info@eheim-moebel.de
www.eheim-moebel.de

EHEIM Seating sp. z o.o.

ul. Piastowska 8D lok. 3
30-211 Kraków | Poland

Tel.: +48 12 313 44 17

info@eheimseating.com
www.eheimseating.com