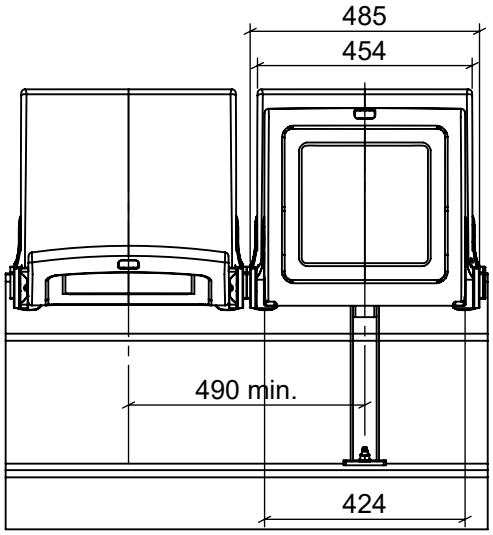

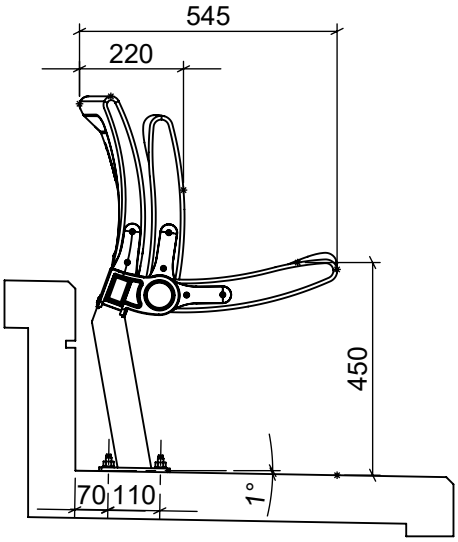

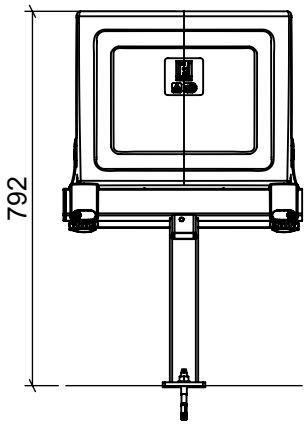

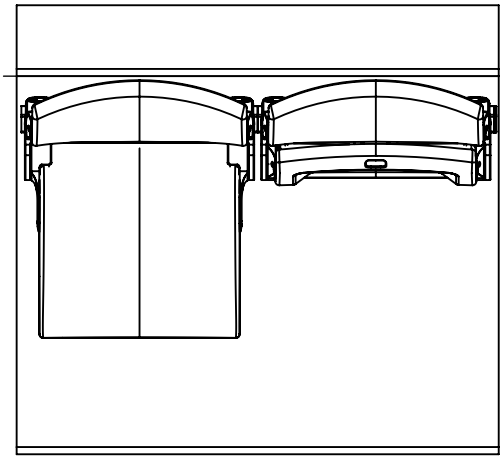

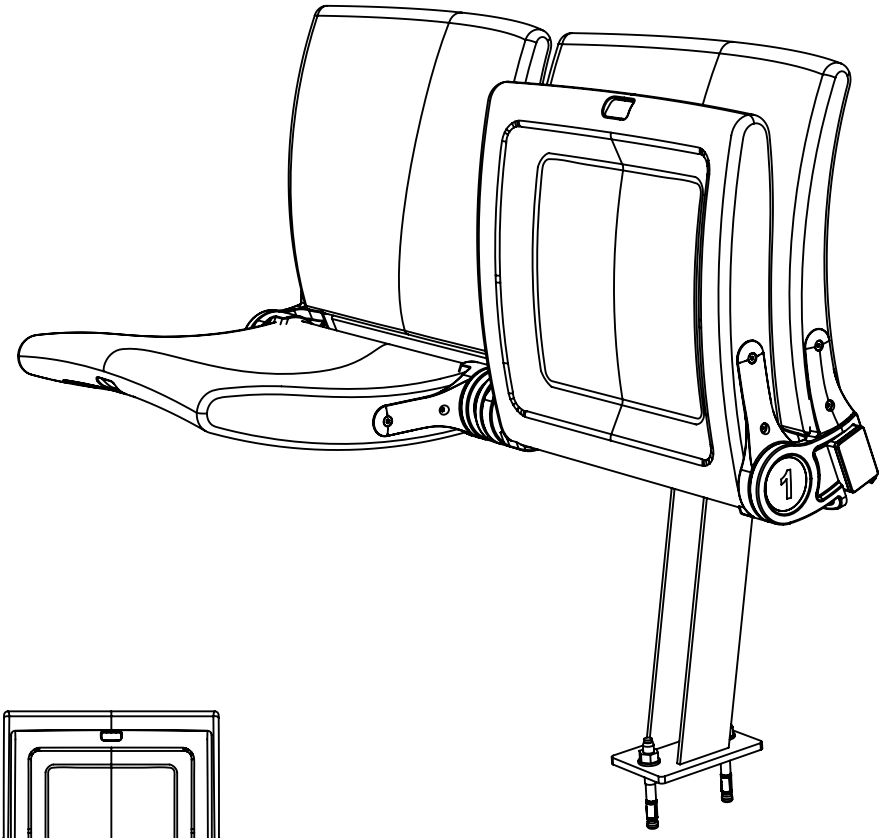

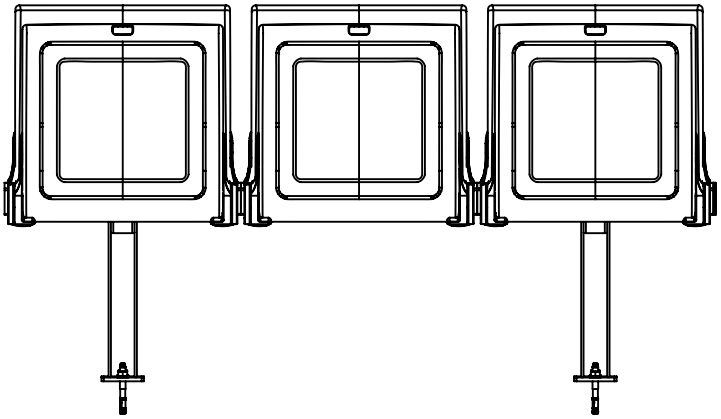

ARC LITE BASIC FA

EHEIM Möbel GmbH Öhringen
Friedrichsruher Str. 21
74613 Öhringen, Germany
www.eheim-moebel.de
info@eheim-moebel.de

SPECS ARC LITE 2019 BASIC FA	ARC LITE 2018	1:16	20.08.2019

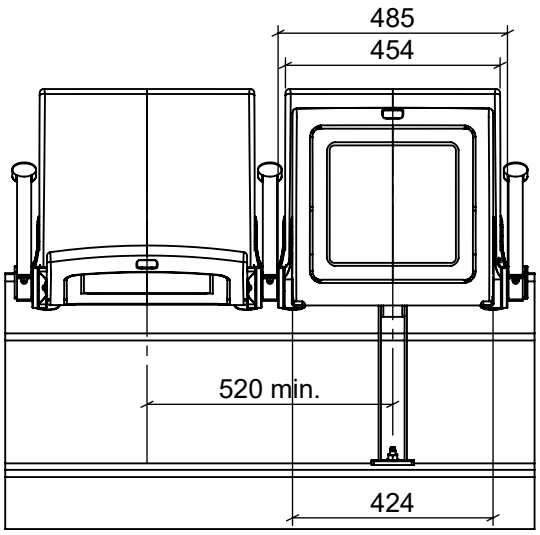

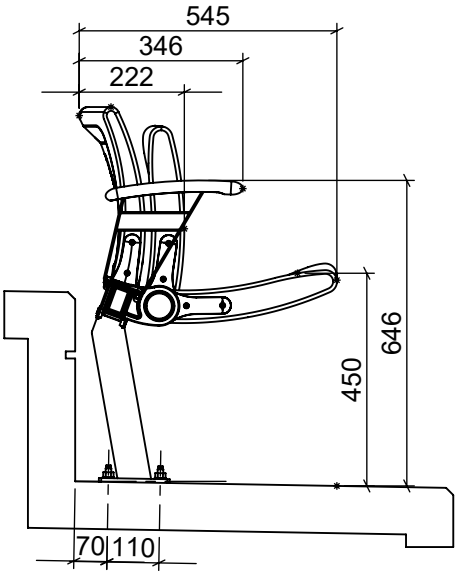

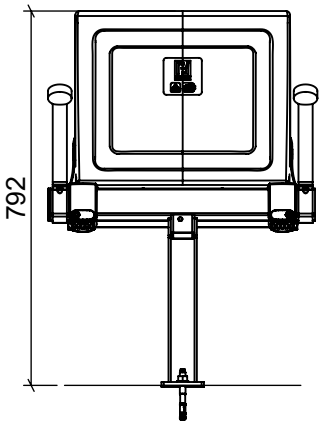

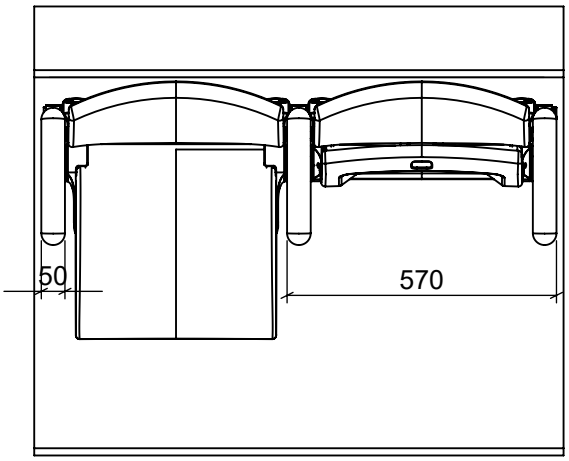

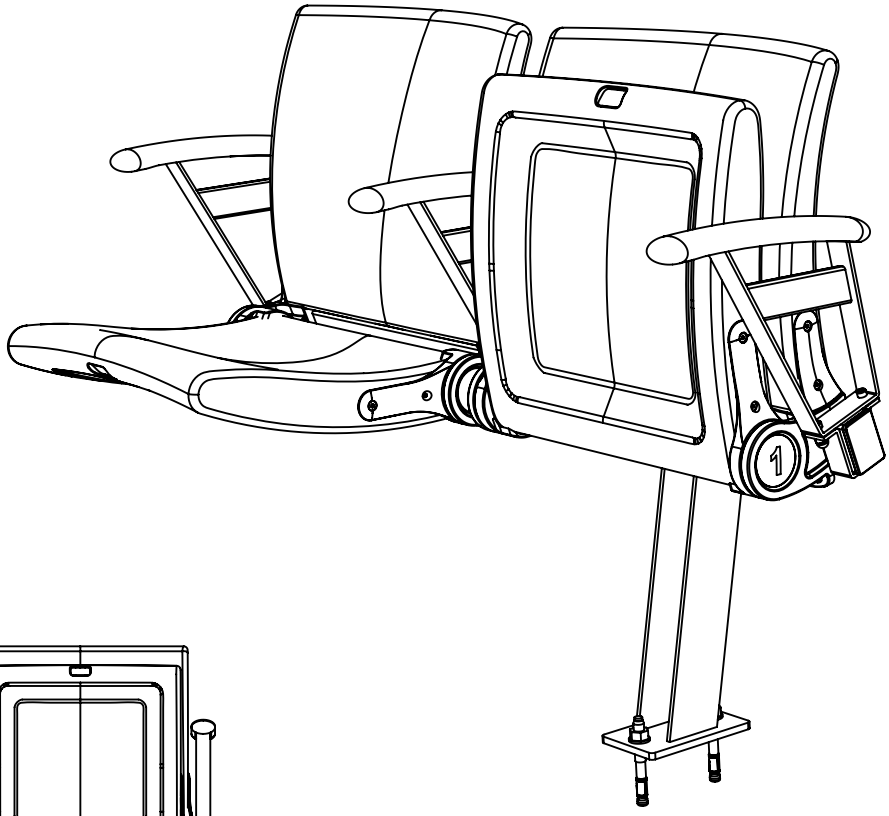

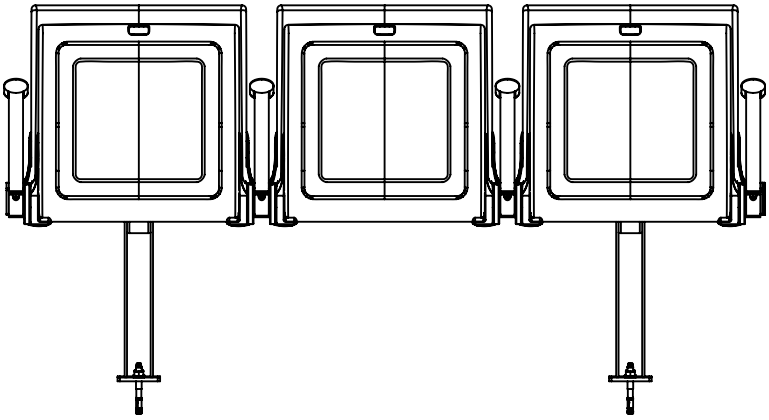

ARC LITE BASIC FA & MULTI FS

EHEIM Möbel GmbH Öhringen
Friedrichsruher Str. 21
74613 Öhringen, Germany
www.eheim-moebel.de
info@eheim-moebel.de

SPECS ARC LITE 2019 BASIC FA	ARC LITE 2018	1:16	20.08.2019